Планетарная мешалка и взбивалка „Teddy“

AW R 5

Добротная конструкция и большая мощность.

- **С резервуаром 5 л.**
- Кухни
- Хлебопекарни
- Лаборатории

Основные особенности

- Мощное взбивание, приготовление замесов, перемешивание
- Гибкая и мобильная настольная модель
- Привлекательный и эргономичный дизайн
- Отличная переработка продуктов
- Простое управление посредством многофункциональной ручки
- Простые в уходе гигиеничные инструменты из нержавеющей стали
- 5-литровый резервуар перемешивания с крышкой
- Мощный 500-ваттный двигатель с защитой от перегрузки
- Плавная регулировка скорости
- Четыре привлекательных цвета стандартной окраски
- Почти бесшумная работа

Четыре стандартных цвета

Красный

Белый

Серый

Черный

Стандартные принадлежности

Резервуары перемешивания из нержавеющей стали
Штабелируемые, с пластиковыми крышками различного цвета

Венчик
С 2,5 мм проволокой, целиком из нержавеющей стали

Тестомесильная машина
Целиком из нержавеющей стали

Мешалка
Целиком из нержавеющей стали

Пластиковый экран защиты от брызг
Изображение отсутствует

Лоток загрузки
Изображение отсутствует

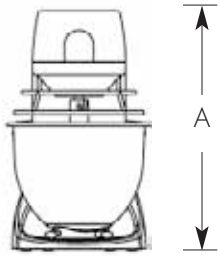

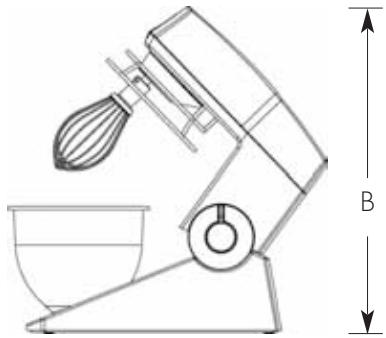

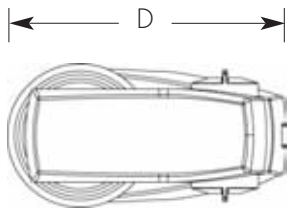

Технические характеристики

	Единицы	Раб. область	
Вместимость	л	5	
Напряжение сети	В	230	+10 % ~ -15 %
Фазность	Ф	1 фаза + земля	
Частота	Гц	50/60	
Ном. мощность	кВт	0,50	
Герметичность	IP	машина 33/двигатель 00	
Скорость	об/мин	70-400	
Уровень шумов	дБ (А)	< 70	
Размеры (мм)			
A Высота в закр. сост.	400		
B Высота в откр. сост.	558		
C Ширина	222 (с лотком 240)		
D Длина	462		

Мощность замеса

Продукт	Ед. / продукт	Макс. кол. (прибл.)
Хлебное тесто (50 %)	кг/тесто	2,5 кг
Сдобное тесто	кг/тесто	2,5 кг
Белок	л	0,7 л
Песочное тесто	кг/тесто	2,5 кг

На иллюстрациях приведены принципиальные изображения, которые могут отличаться от фактического исполнения. Технические изменения оговорены. Другие принадлежности можно найти в нашем прайс-листе.